JIOF-942-1
LED 20W

제품사양서

제품이미지

광원

LED	CREE - CXA1512 3-STEP MacAdam
색온도	3,000K / 4,000K / 5,000K
연색성	Min 80
빔각	60˚
총광속	1500 lm
기구효율	75 lm/W

재질

커버	알루미늄
몸체	알루미늄
램프커버	강화유리
도장	지정색 분체도장
크기	∅198 X 222.5 X H158
중량	4.5kg

도면

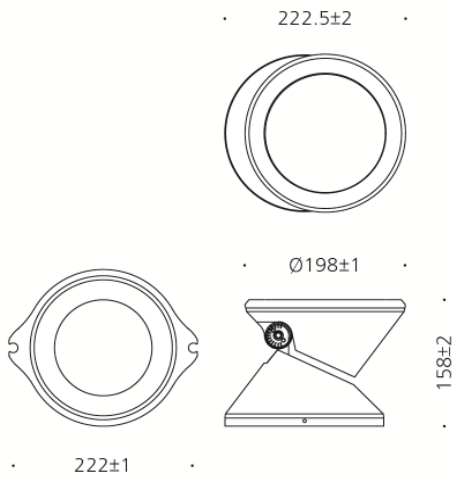

전원공급장치

정격입력	VAC 100~277V, 50~60 ㎐
정격출력	DC 24~45, 500㎃
작동온도	Ta -20℃ ~ +50℃

인증

제품인증	KS C 7712
고효율인증	N/A
SMPS인증	KC
보호등급	IP66
전자파인증	N/A

배광곡선

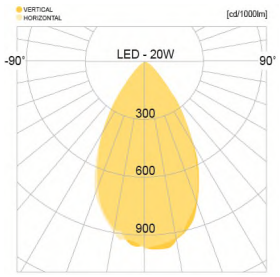

60˚

(주) 중일전기

영업사무소:서울시 영등포구 선유로3길10 하우스디비즈 607호 / TEL:032-662-0071 / FAX:032-662-0073
본사:강원도 원주시 문막읍 동화공단로 85-6 / TEL:033-743-0071 / FAX:033-731-0073

JIOF-942-2
LED 40W

제품사양서

제품이미지

광원

LED	CREE - CXA1512 3-STEP MacAdam
색온도	3,000K / 4,000K / 5,000K
연색성	Min 80
빔각	60˚
총광속	3000 lm
기구효율	75 lm/W

재질

커버	알루미늄
몸체	알루미늄
램프커버	강화유리
도장	지정색 분체도장
크기	∅244 X 291.8 X H188
중량	6.2kg

도면

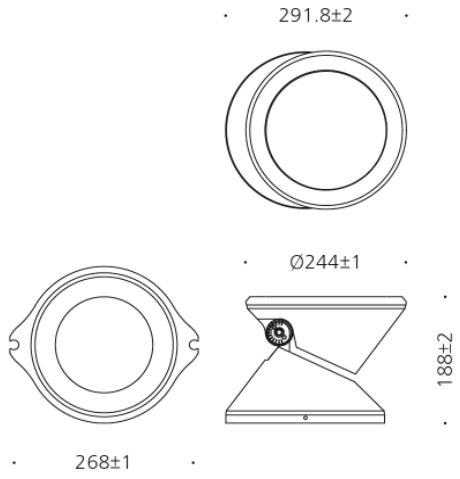

전원공급장치

정격입력	VAC 100~277V, 50~60 ㎐
정격출력	DC 24~45, 500㎃ * 2
작동온도	Ta -20℃ ~ +50℃

인증

제품인증	KS C 7712
고효율인증	N/A
SMPS인증	KC
보호등급	IP66
전자파인증	N/A

배광곡선

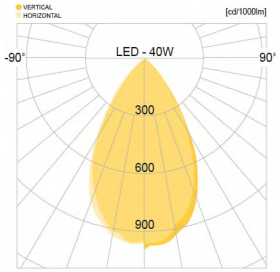

60˚

(주) 중일전기

영업사무소:서울시 영등포구 선유로3길10 하우스디비즈 607호 / TEL:032-662-0071 / FAX:032-662-0073
본사:강원도 원주시 문막읍 동화공단로 85-6 / TEL:033-743-0071 / FAX:033-731-0073